F52EA... - F52EV...

AMPEROMETRI E VOLTMETRI MODULARI PER C.A.
A.C. MODULAR AMMETERS & VOLTMETRS



DATI TECNICI	*TECHNICAL DATA*	
autoconsumo amperometrico	*rated burden (ammeter)*	1 VA (range 5A)
autoconsumo voltmetrico	*rated burden (voltmeter)*	1,5 VA (range 100V)
frequenza funzionamento	*operating frequency*	45-65 Hz
sovraccarico permanente	*continuous overload*	1,2 In
sovraccarico istantaneo	*instantaneous overload*	10 In
precisione	*accuracy*	1,5%
tensione di riferimento per l'isolamento	*insulation reference voltage*	0,6 kV
tensione di prova	*test voltage*	2kV 50Hz x 60s
temperatura funzionamento	*operating temperature*	-25 +50°C
temperatura magazzinaggio	*storage temperature*	-40 +80°C
connessioni	*connections*	*a vite/screw, max 4mm²/sqmm*
grado di protezione custodia	*protection for housing*	IP52
grado di protezione morsetti	*protection for terminals*	IP00
costruzione a norme	*manufactured according to*	CEI-DIN-VDE-IEC

UKRMETR TEST STANDARD

Vedi pag. / See page 2

3mod. DIN
scala intercambiabile - *intechangeable scale*

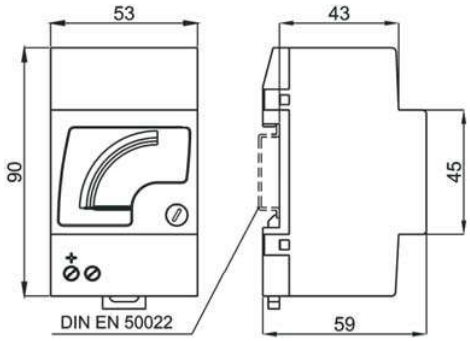

AMPEROMETRI, INSERZIONE DIRETTA - *DIRECT INPUT AMMETER*

PORTATA *RANGE*	CODICE - *CODE*		
	1 In	2 In	5 In
1 A	F52EAX001	F52EAX001D	F52EAX001C
5 A	F52EAX005	F52EAX005D	F52EAX005C
10 A	F52EAX010	F52EAX010D	F52EAX010C
15 A	F52EAX015	F52EAX015D	F52EAX015C
20 A	F52EAX020	F52EAX020D	F52EAX020C
25 A	F52EAX025	F52EAX025D	F52EAX025C

AMPEROMETRI, INSERZIONE SU TA - *CT INPUT AMMETERS*

PORTATA *RANGE*	CODICE - *CODE*		
	1 In	2 In	5 In
10÷10kA / 5 A	F52EAX . . . X05	F52EAX . . . D05	F52EAX . . . C05
10÷10kA / 1 A	F52EAX . . . X01	F52EAX . . . D01	F52EAX . . . C01

AMPEROMETRI SENZA SCALA - *AMMETERS WITHOUT SCALE*

SU TA *ON CT*	CODICE - *CODE*		
	1 In	2 In	5 In
/ 5 A	F52EAXNSCX05	F52EAXNSCD05	F52EAXNSCC05
/ 1 A	F52EAXNSCX01	F52EAXNSCD01	F52EAXNSCC01

SCALE SEPARATE - *SPARE SCALE*

PORTATA *RANGE*	CODICE - *CODE*		
	1 In	2 In	5 In
10÷10kA / 5 A	ZF52EAX . . . X05	ZF52EAX . . . D05	ZF52EAX . . . C05
10÷10kA / 1 A	ZF52EAX . . . X01	ZF52EAX . . . D01	ZF52EAX . . . C01

NOTA: " . . . " = Valore portata.
Es.: 100/5A = F52EAX100X05; 1000/1A = F52EAX1K0X01; 2500/5A = F52EAX2K5X05

NOTE: " . . . " = *Range value*
Es.: 100/5A = F52EAX100X05; 1000/1A = F52EAX1K0X01; 2500/5A = F52EAX2K5X05

VOLTMETRI, INSERZIONE DIRETTA
DIRECT INPUT VOLTMETERS

PORTATA *RANGE*	CODICE *CODE*
40 V	F52EVX040
50 V	F52EVX050
60 V	F52EVX060
100 V	F52EVX100
150 V	F52EVX150
200 V	F52EVX200
250 V	F52EVX250
300 V	F52EVX300
400 V	F52EVX400
500 V	F52EVX500
600 V	F52EVX600

VOLTMETRI, INSERZIONE SU TV
VT INPUT VOLTMETERS

PORTATA (scala) *RANGE (scale)*	CODICE *CODE*
220/100V (300V)	F52EVX322XCO
230/100V (300V)	F52EVX323XCO
380/100V (500V)	F52EVX538XCO
400/100V (500V)	F52EVX540XCO
440/100V (500V)	F52EVX544XCO
500/100V (600V)	F52EVX650XCO
600/100V (800V)	F52EVX860XCO
690/100V (800V)	F52EVX869XCO
800/100V (1000V)	F52EVX180XCO
1000/100V (1200V)	F52EVX112XCO
da precisare / *to be spcified*	F52EVXXXXXCO

DATI PER L'ORDINAZIONE
– codice
– opzioni (vedi pag. 10.2)

ORDERING INFORMATION
– *code*
– *options (see page 10.2)*