T.A. DI MISURA A BARRA PASSANTE 51x18

51x18 Busbar passing measuring CT's

TAC051

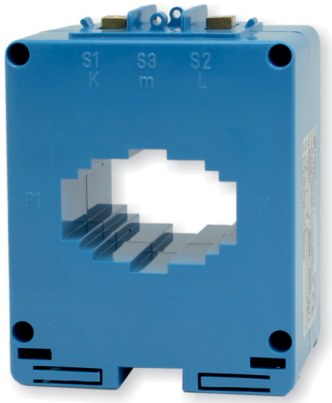

EAC

UKRMETR TEST STANDARD

Kz - Kazakhstan

INPUT: 200A... 1500A

OUTPUT: 5A / 1A

DATI TECNICI - *Technical data*

custodia in materiale	*self estinguishing*	
termoplastico autoestinguente	*thermoplastic material*	UL94-V0
frequenza funzionamento	*operating frequency*	50÷60 Hz
tensione di riferimento per l'isolamento	*insulation reference voltage*	0,72 kV
tensione di prova	*test voltage*	3 kV x 1' 50 Hz
isolamento	*insulation*	classe E
grado di protezione	*protection degree*	IP 00
grado di protezione con coprimorsetti	*protection degree with terminal covers*	IP 20
sovracorrente permanente	*continuous overcurrent*	1,2 In
corrente termica di breve durata nominale (I th)	*rated short-time thermal current (I th)*	60 In
corrente dinamica nominale (I dyn)	*rated dynamic current (I dyn)*	2,5 x I th
fattore di sicurezza	*safety factor*	N ≤ 5
max. potenza dissipata (portata max.)	*max. power dissipation (max range value)*	≤ 12,5W
temperatura di funzionamento	*operating temperature*	-25 +50 °C
temperatura di magazzinaggio	*storage temperature*	-40 +80 °C
costruzione a norme	*manufactured according to*	IEC/EN 61869-1 IEC/EN 61869-2

TIPO - *Type*

Rapporto *Ratio*	Cl. 0,5	Cl. 1	Codice - *Code*
	VA	VA	
200/5A	5	10	**TAC051200X05**
250/5A	8	12	**TAC051250X05**
300/5A	10	20	**TAC051300X05**
400/5A	15	20	**TAC051400X05**
500/5A	20	30	**TAC051500X05**
600/5A	30	50	**TAC051600X05**
800/5A	40	60	**TAC051800X05**
1000/5A	50	80	**TAC0511K0X05**
1200/5A	60	80	**TAC0511K2X05**
1500/5A	80	100	**TAC0511K5X05**

Sono disponibili i trasformatori con secondario 1A e pari prestazioni, i codici di ordinazione sono come in tabella ma con ultima cifra 1

Transformer secondary 1A same burdens, ordering codes are as shown in table but the last figure is 1

Esempio / Example

TA.....05 (secondario/*secondary 5A*) **TA.....01 (secondario/*secondary 1A*)**

DIMENSIONI - *Dimension*

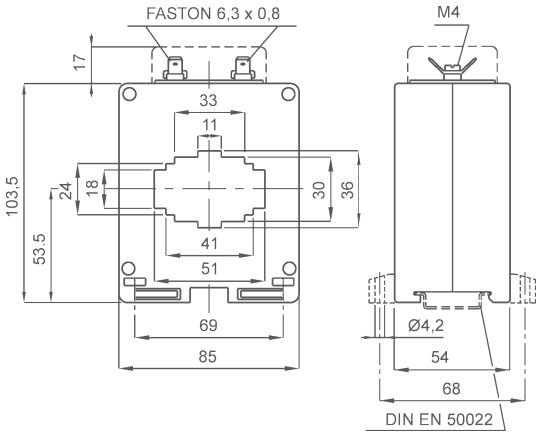

kg 0,50 ...0,70

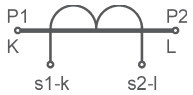

Siglatura morsetti primario e secondario

Primary and secondary connections marking

NOTE - *Note*

ACCESSORI IN DOTAZIONE
- staffa per fissaggio barra
- serrafilo con faston 6,3x0,8mm per secondario e corto circuito

SUPPLIED ACCESSORY
- cable or busbar fixing set
- clamping terminals with faston 6,3x0,8mm for secondary and short-circuit

OPZIONI - *OPTION*

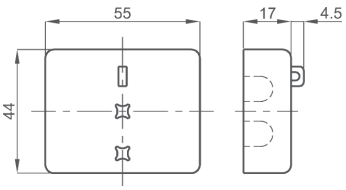

Coprimorsetti sigillabile cod. **9SBMCTA**

*Sealable terminal cover cod. **9SBMCTA***

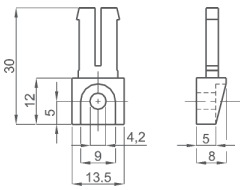

Piedini di fissaggio cod. **9SBMPDC**

*Fixing feet cod. **9SBMPDC***

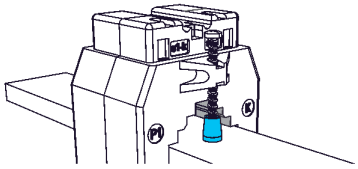

Cappuccio di protezione per vite fissaggio cod. **9SAMCP**

*Protective caps for CT fixing cod. **9SAMCP***